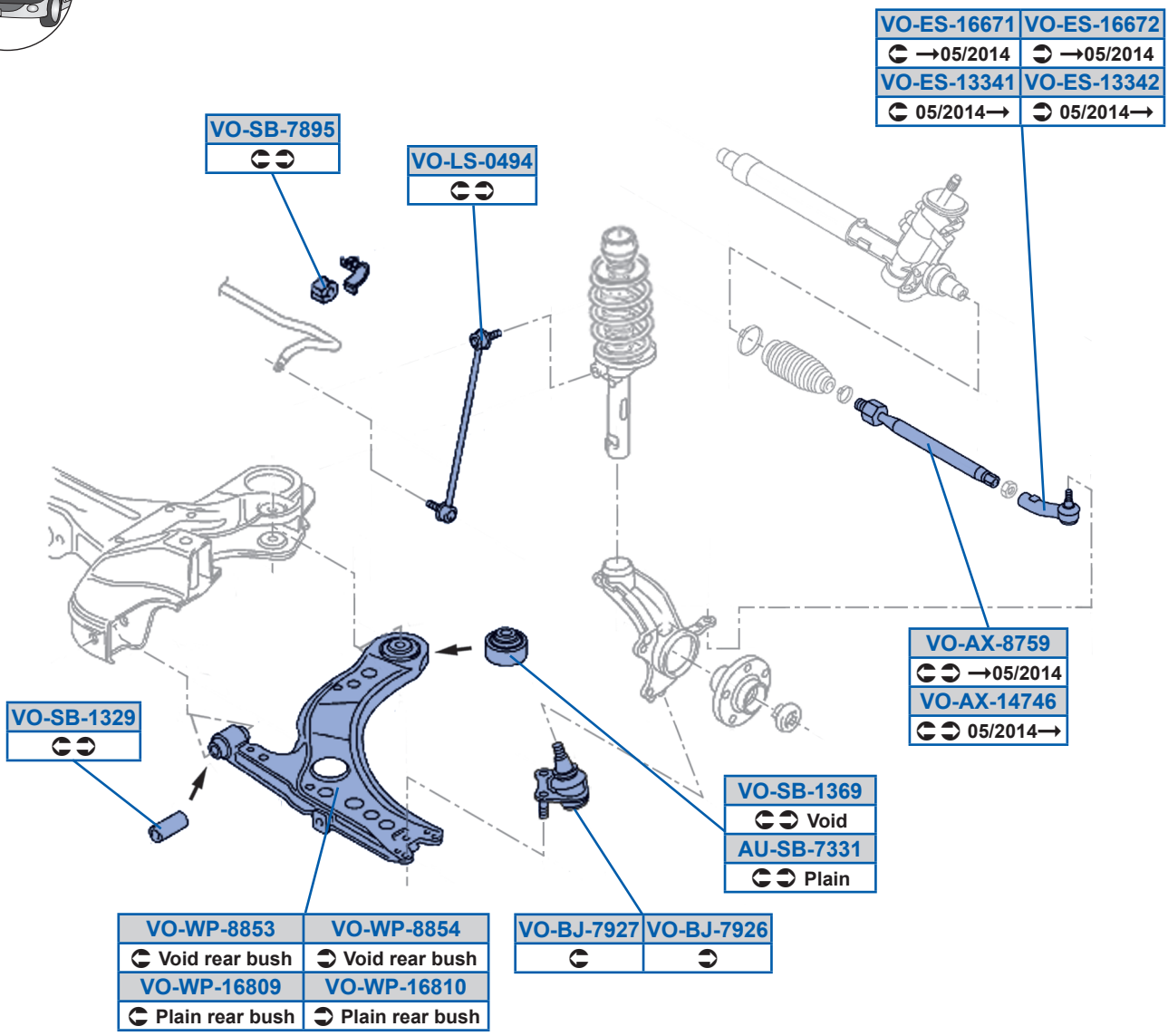

✗ Quattro

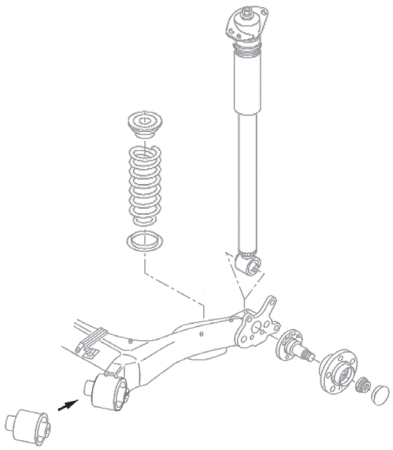
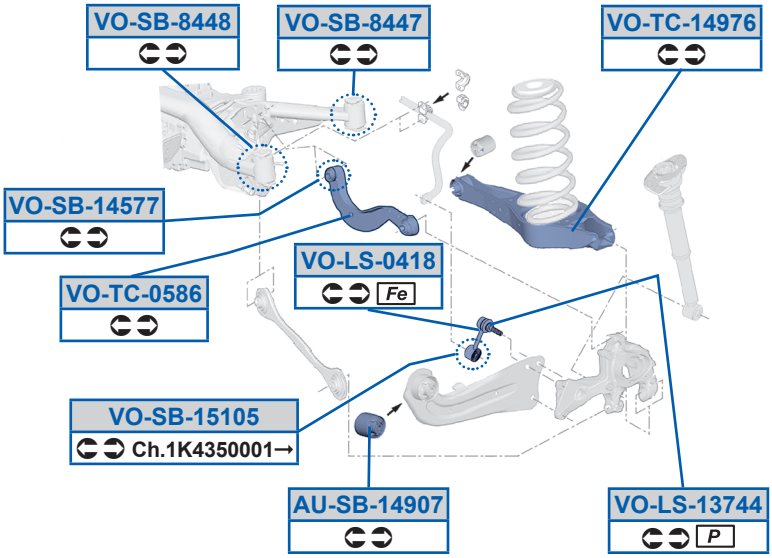
✓ Quattro