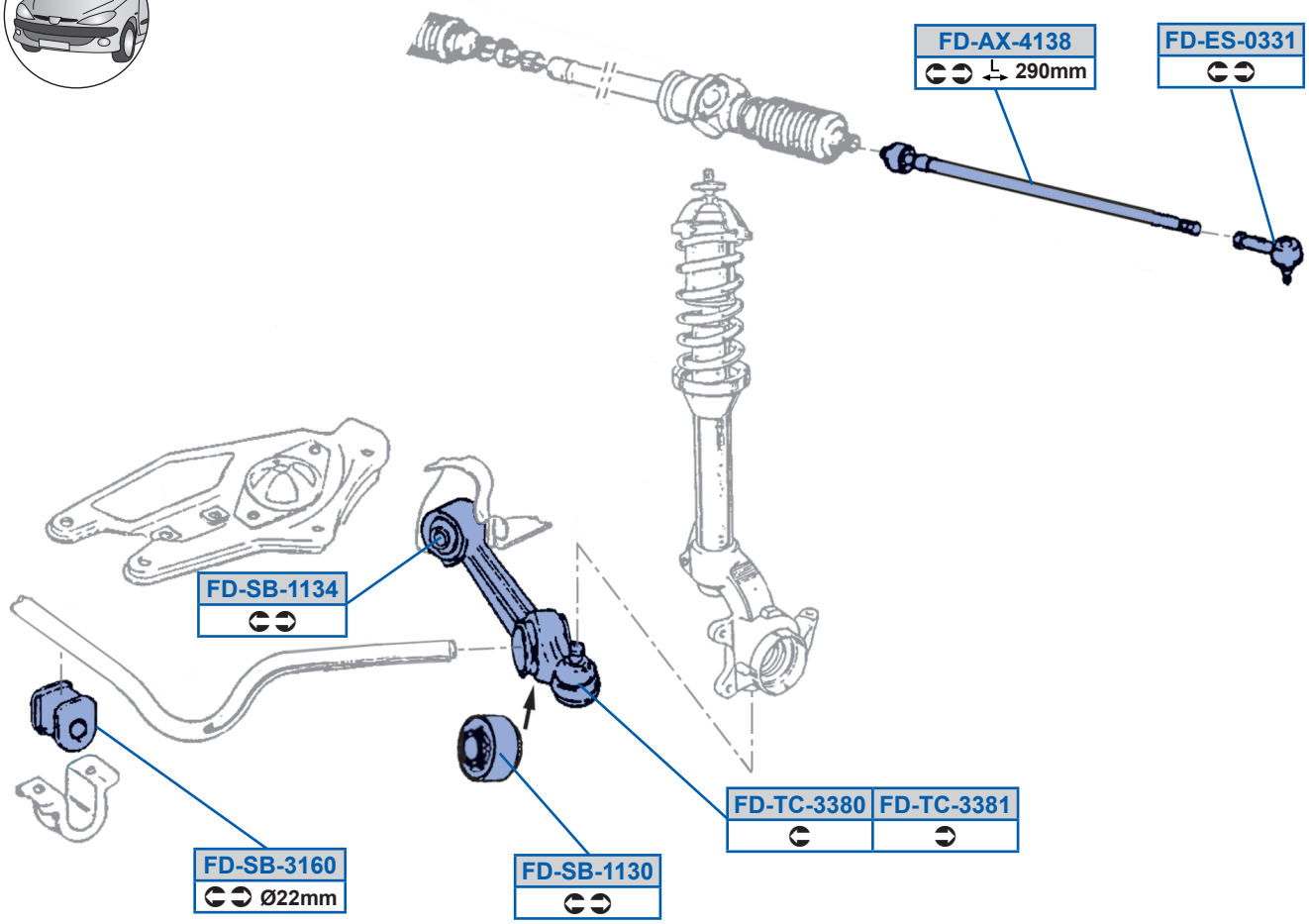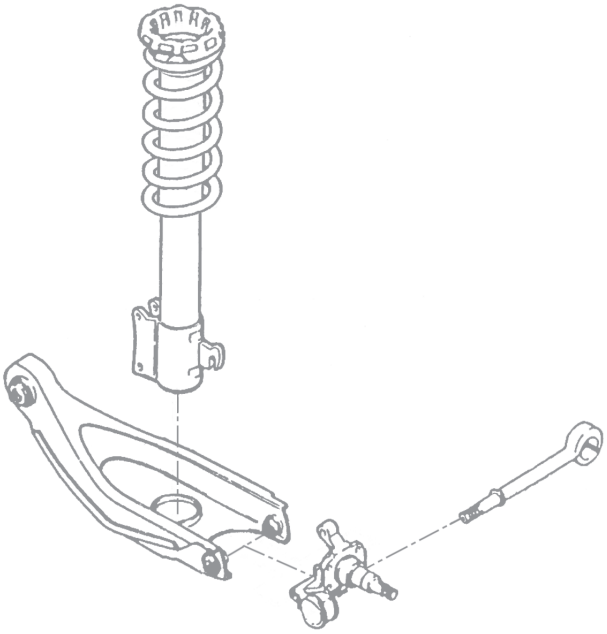
FD-AX-4138
290mm
FD-ES-0331
FD-SB-1134
FD-SB-3160
Ø22mm
FD-SB-1130
FD-TC-3380
FD-TC-3381