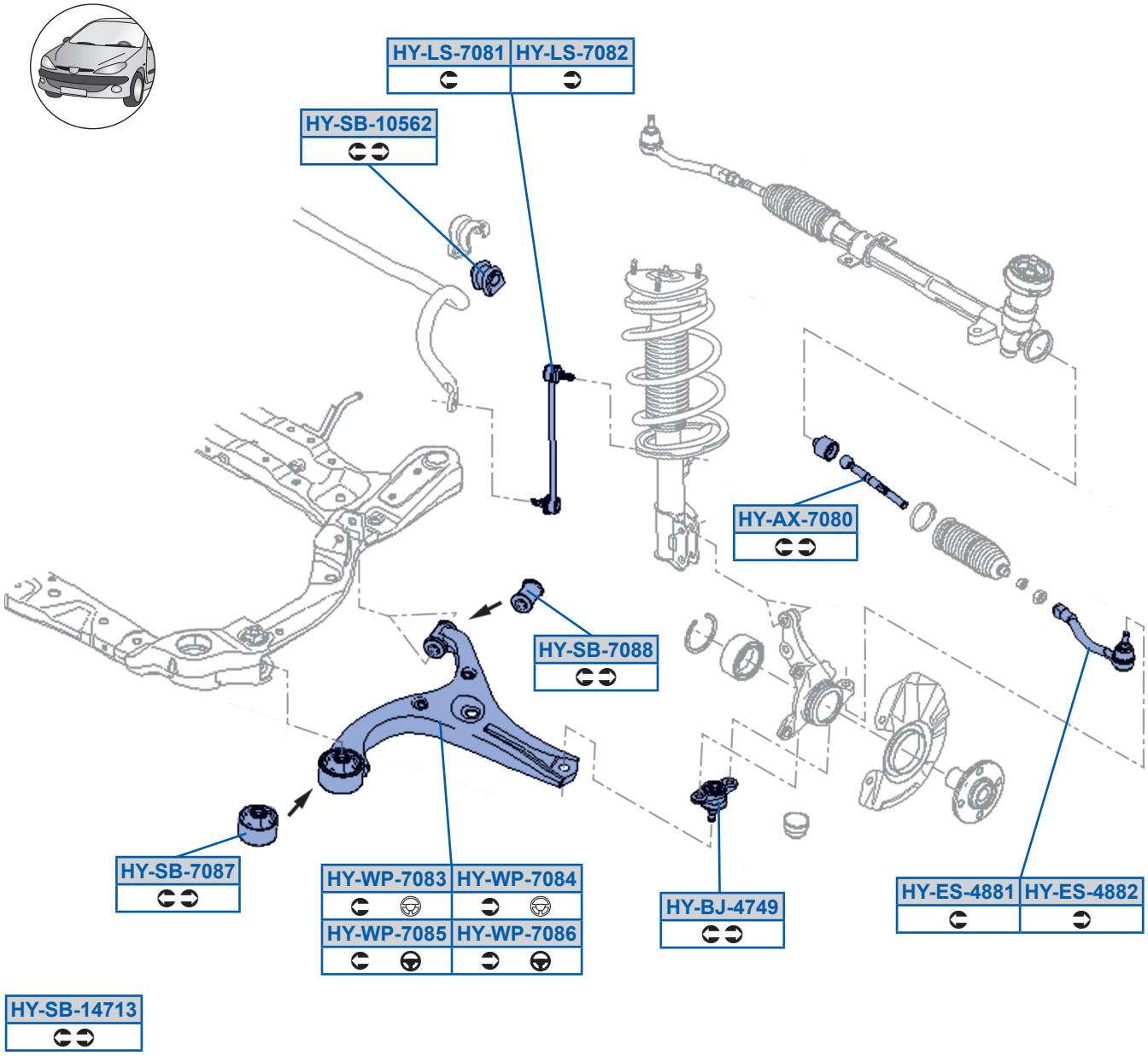
HY-LS-7081
HY-LS-7082
HY-SB-10562
HY-AX-7080
HY-SB-7088
HY-SB-7087
HY-WP-7083
HY-WP-7084
HY-WP-7085
HY-WP-7086
HY-BJ-4749
HY-ES-4881
HY-ES-4882
HY-SB-14713

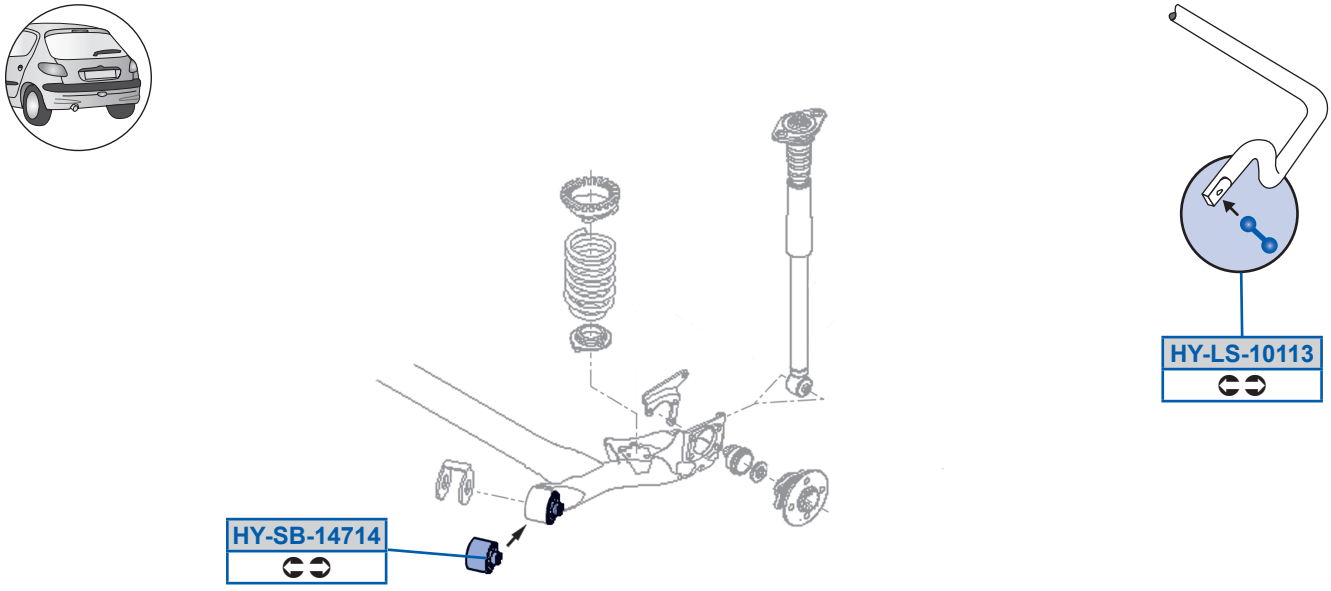
HY-LS-10113
HY-SB-14714