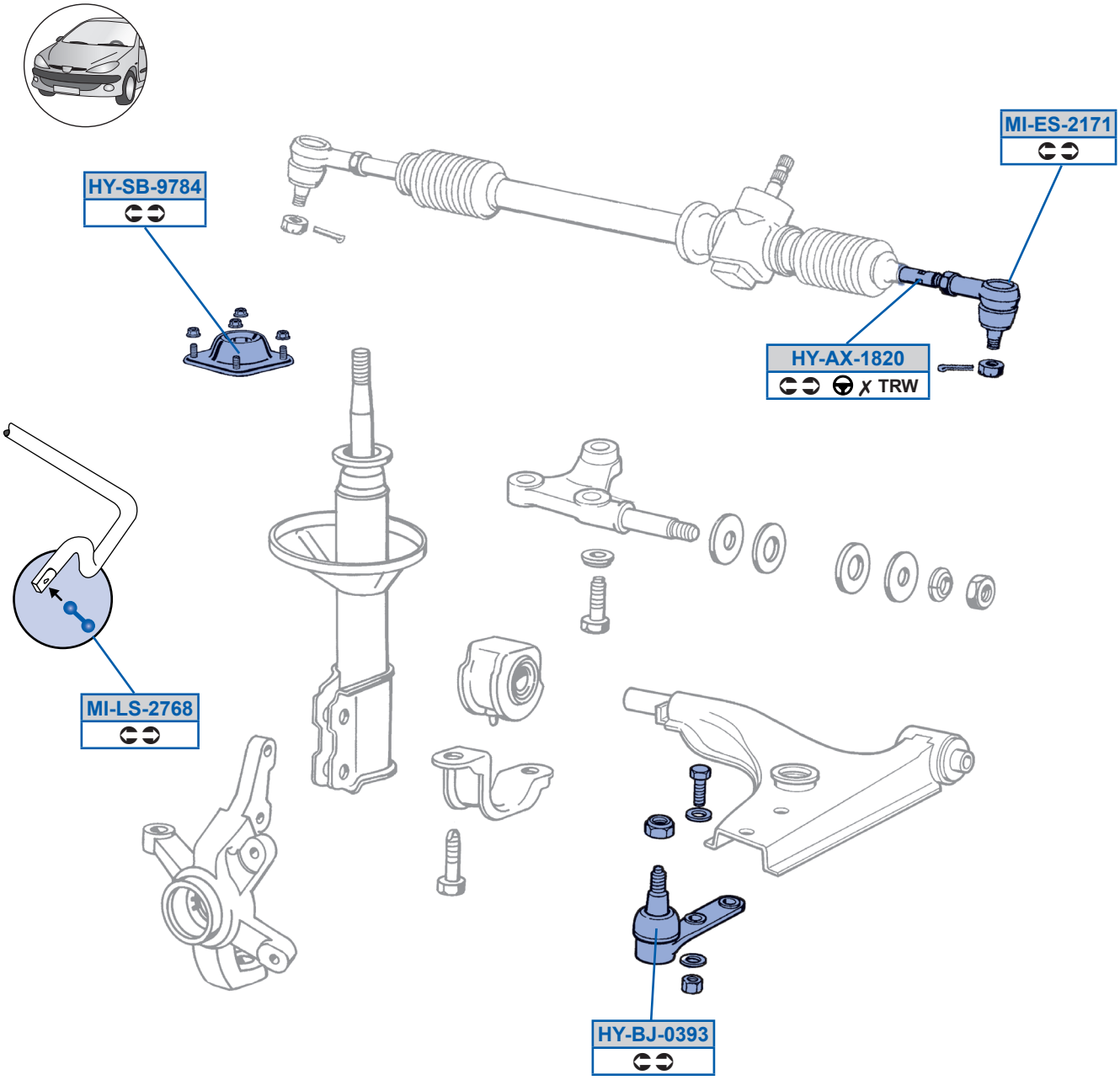
MI-ES-2171
HY-SB-9784
HY-AX-1820
✗ TRW
MI-LS-2768
HY-BJ-0393