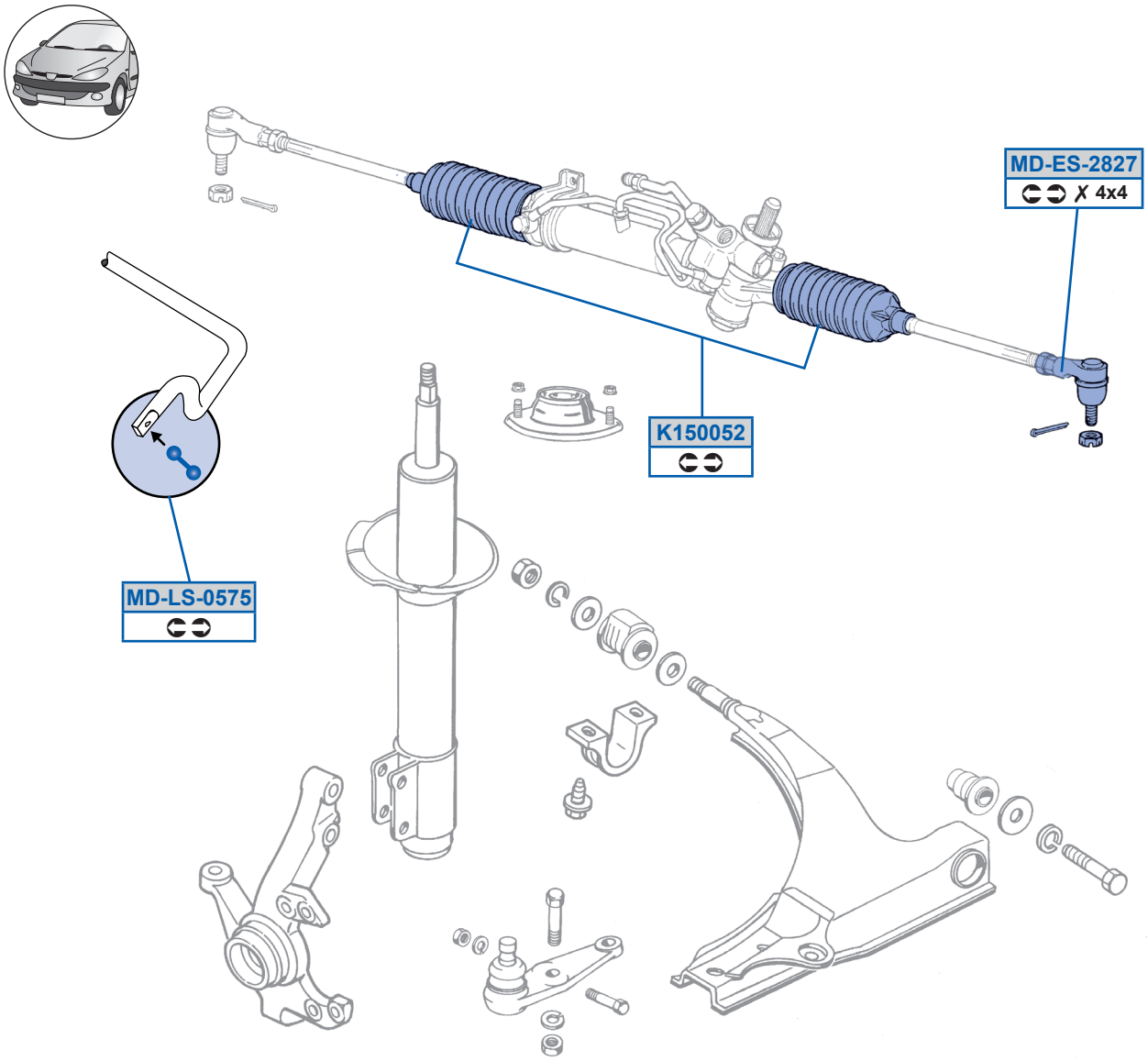
MD-ES-2827
✗ 4x4
K150052
MD-LS-0575