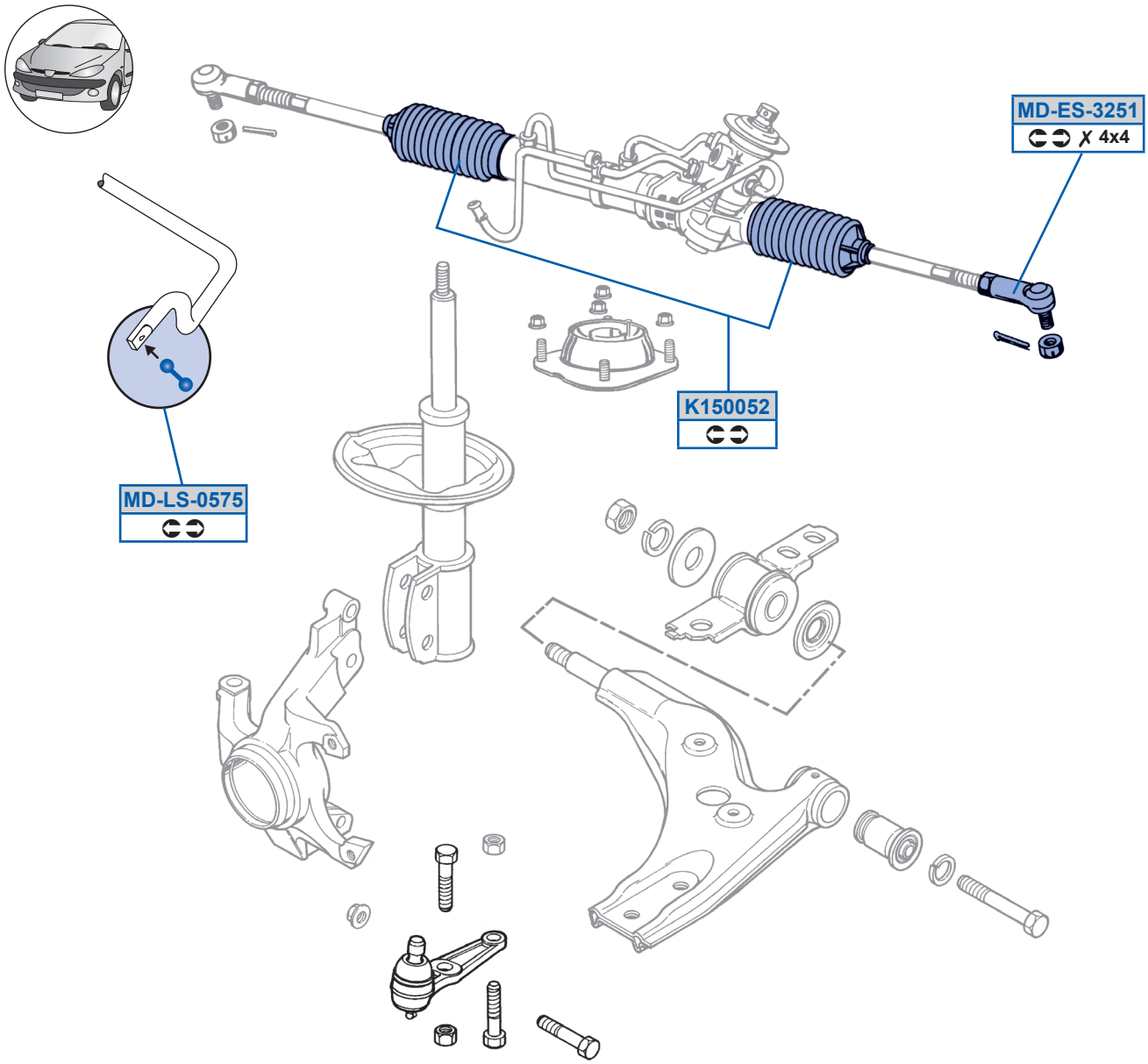
MD-ES-3251
✗ 4x4
K150052
MD-LS-0575

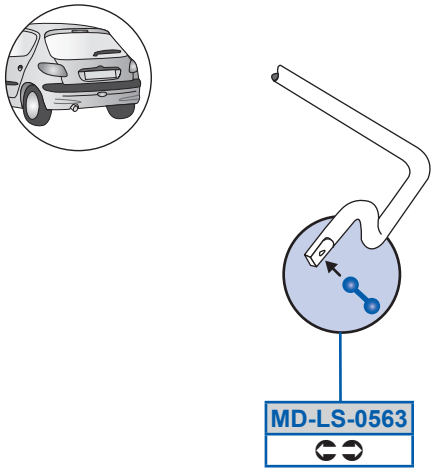
MD-LS-0563