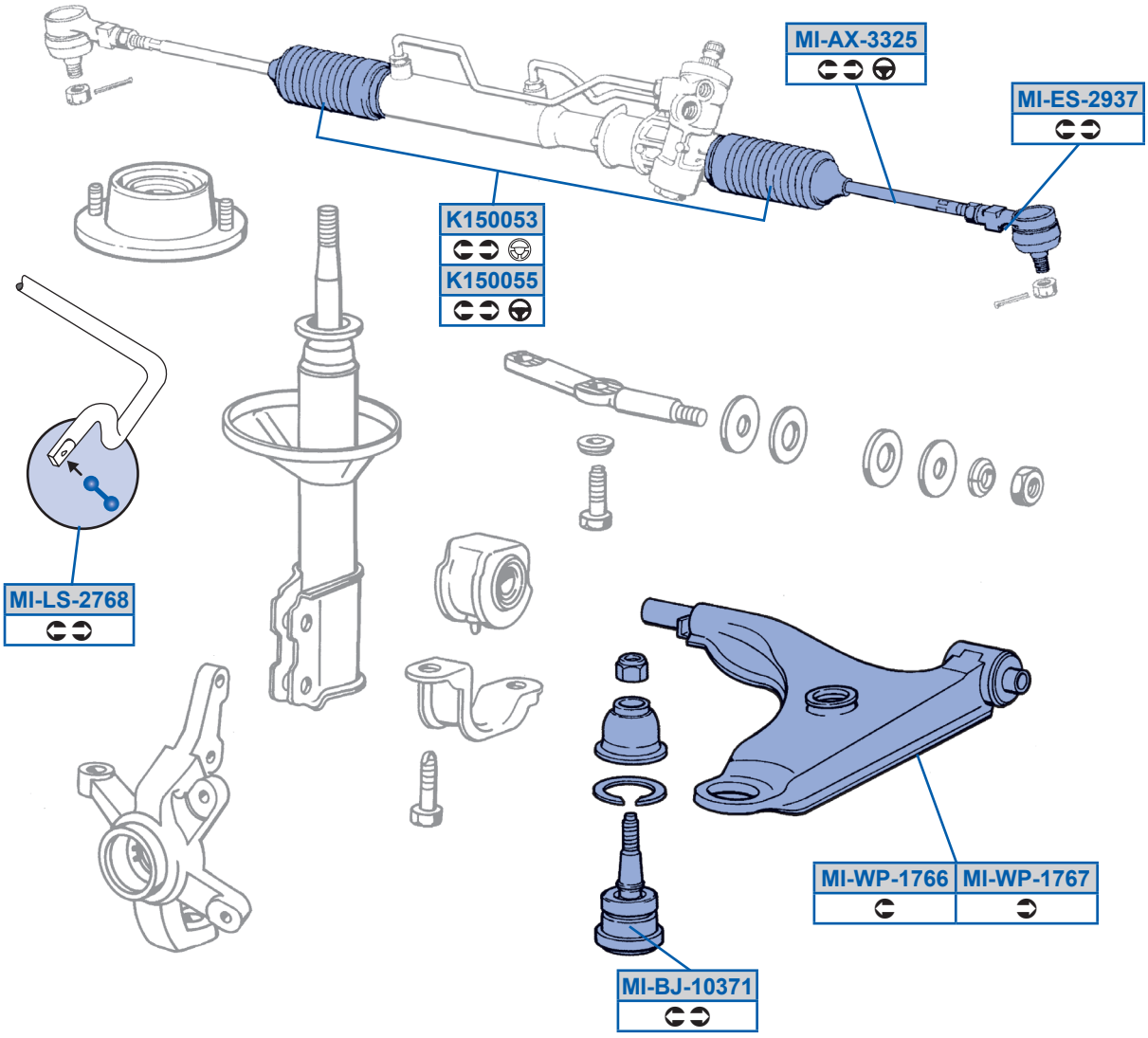
MI-AX-3325
MI-ES-2937
K150053
K150055
MI-LS-2768
MI-WP-1766
MI-WP-1767
MI-BJ-10371

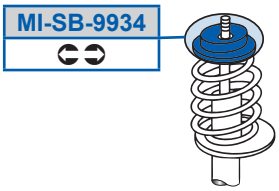
MI-SB-9934