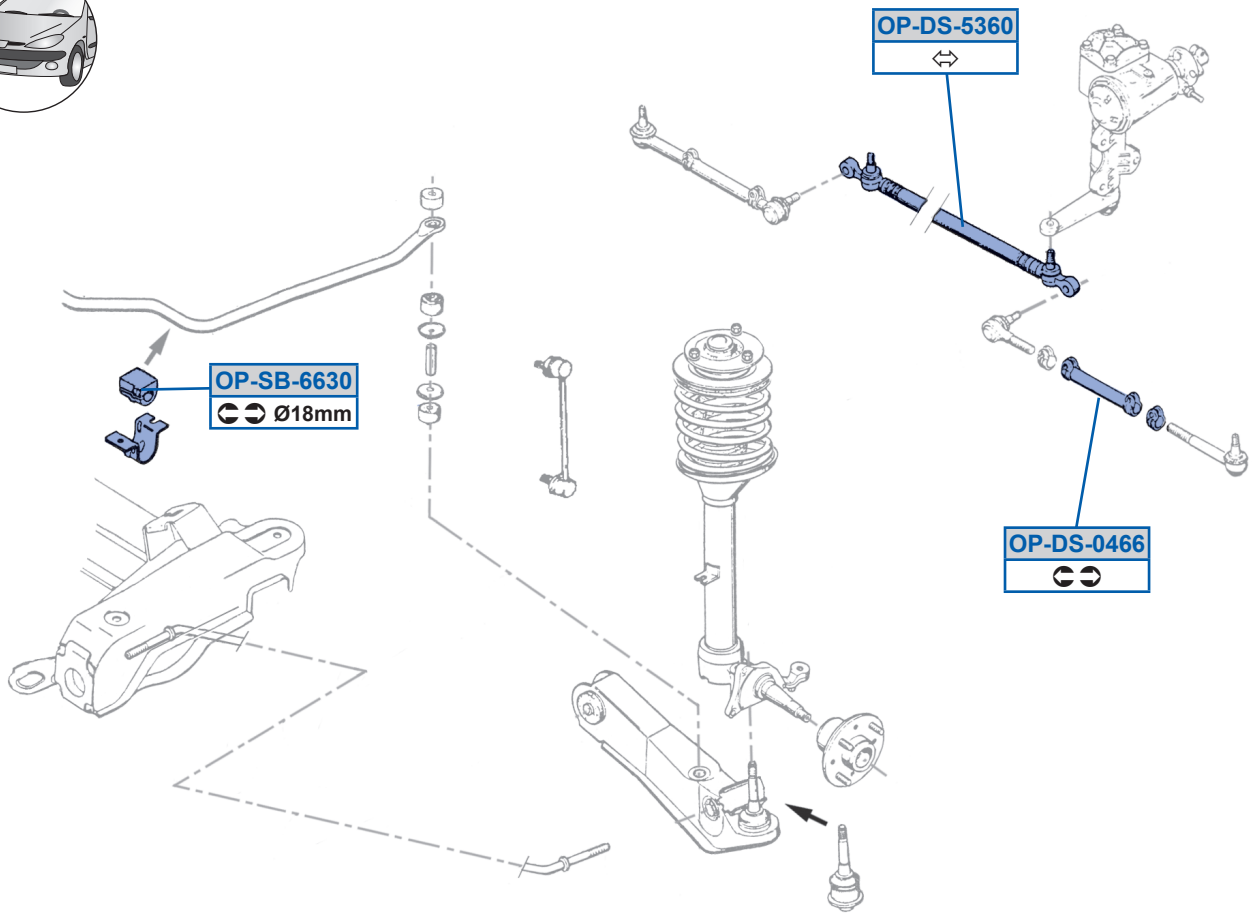
OP-DS-5360
OP-SB-6630
Ø18mm
OP-DS-0466