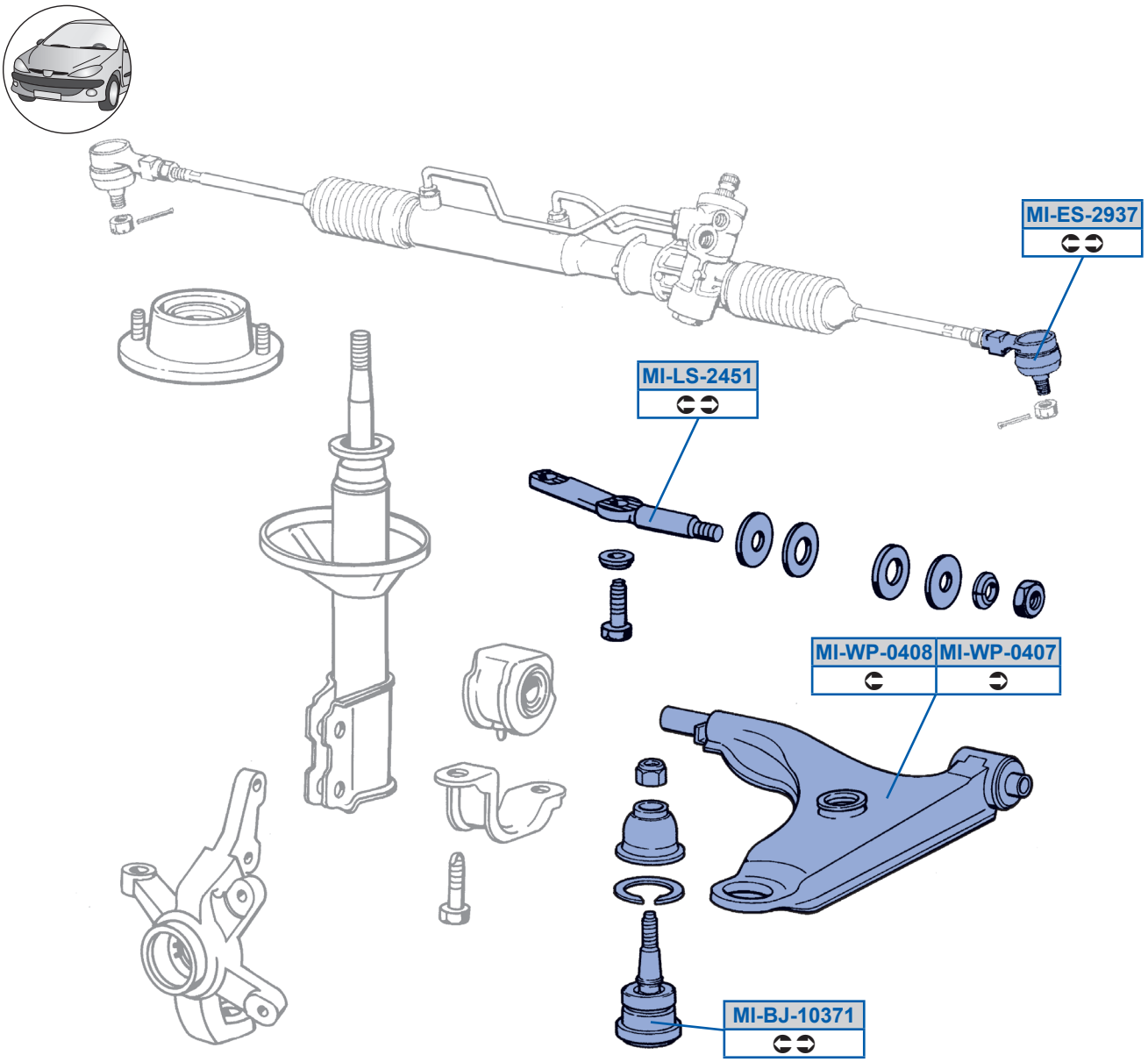
MI-ES-2937
MI-LS-2451
MI-WP-0408
MI-WP-0407
MI-BJ-10371