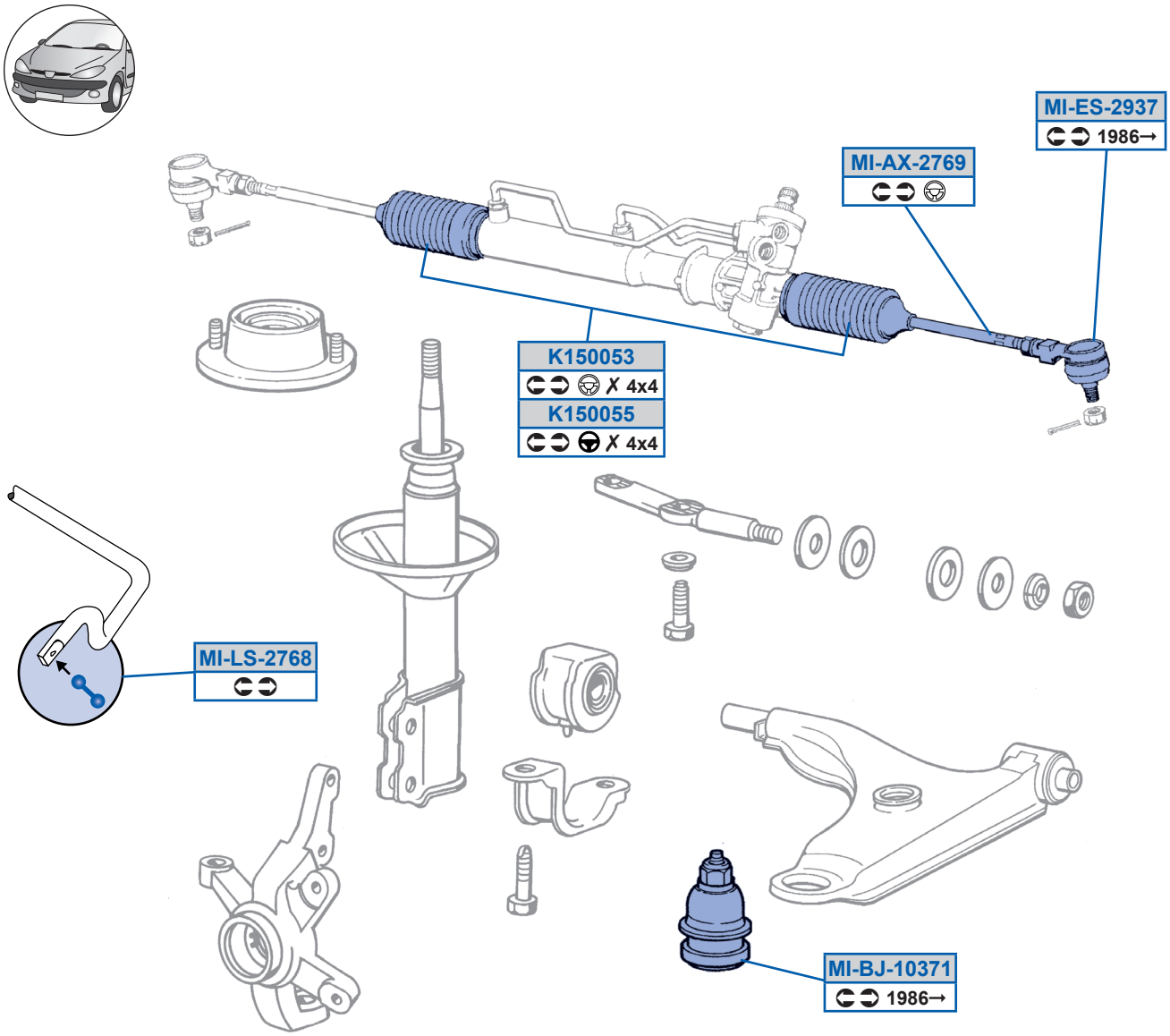
MI-ES-2937
1986→
MI-AX-2769
K150053
✗ 4x4
K150055
✗ 4x4
MI-LS-2768
MI-BJ-10371
1986→