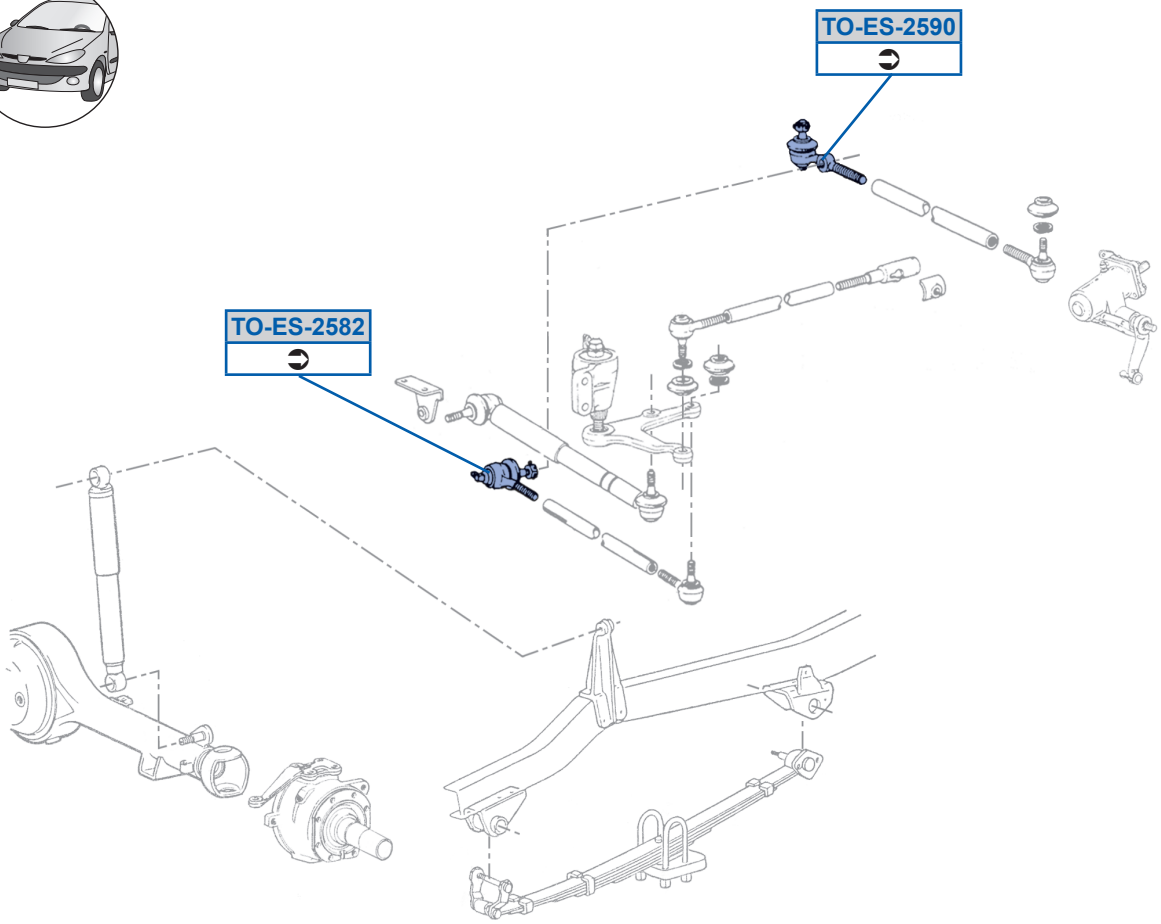
TO-ES-2590
TO-ES-2582