Freigabe Release-level	Datum Date	genehmigt approved	Referenz Reference
F90	6.7.01	WQS	0571354
F00	18.8.2000	WQS	0057338

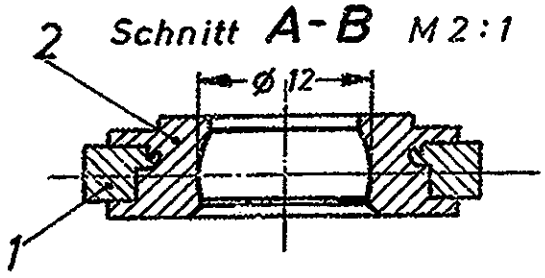

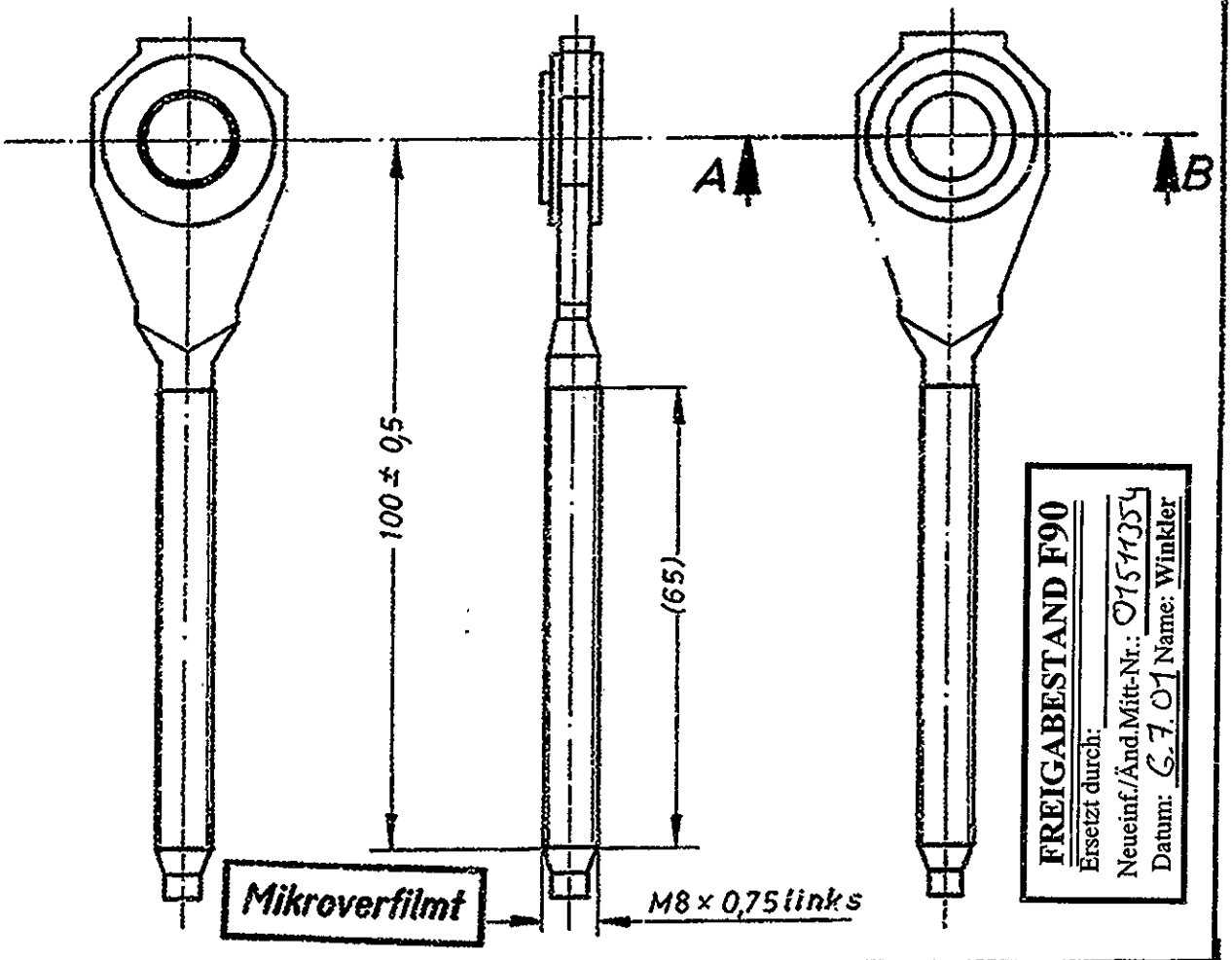

Mikroverfilmt

FREIGABESTAND F90
Ersetzt durch:
Neueinf./Änd.Mitt-Nr.: 0571354
Datum: 6.7.01 Name: Winkler

Pos.	Sach-Nr.	Form.	Stück	Benennung	SWF	Bemerkungen
2	910.687	B	1	Kugelschale		(eingespritzt)
1	198.154	B	1	Platte, Kurbel-		

Änd.-Nr.	Art der Änderung	Tag	Name
0571354	SNR 192.857 w. F90		
0571338	SNR 192.857 w. F00	18.8.00	Win
718/77	neu eingeführt	23.3.77	Ba.

Oberfläche: (Pos. 1 = gal. Zn 6 fc)

1977	Tag	Name
Bearb.	22.3.	Belie
Gepr.		Kille
Norm.	30.3.77	Kill

Maßstab 1:1 2:1

ZUS. PLATTE, KURBEL-
(Zus. Kurbelplatte)

Zeichnungs- 192 857

Format B