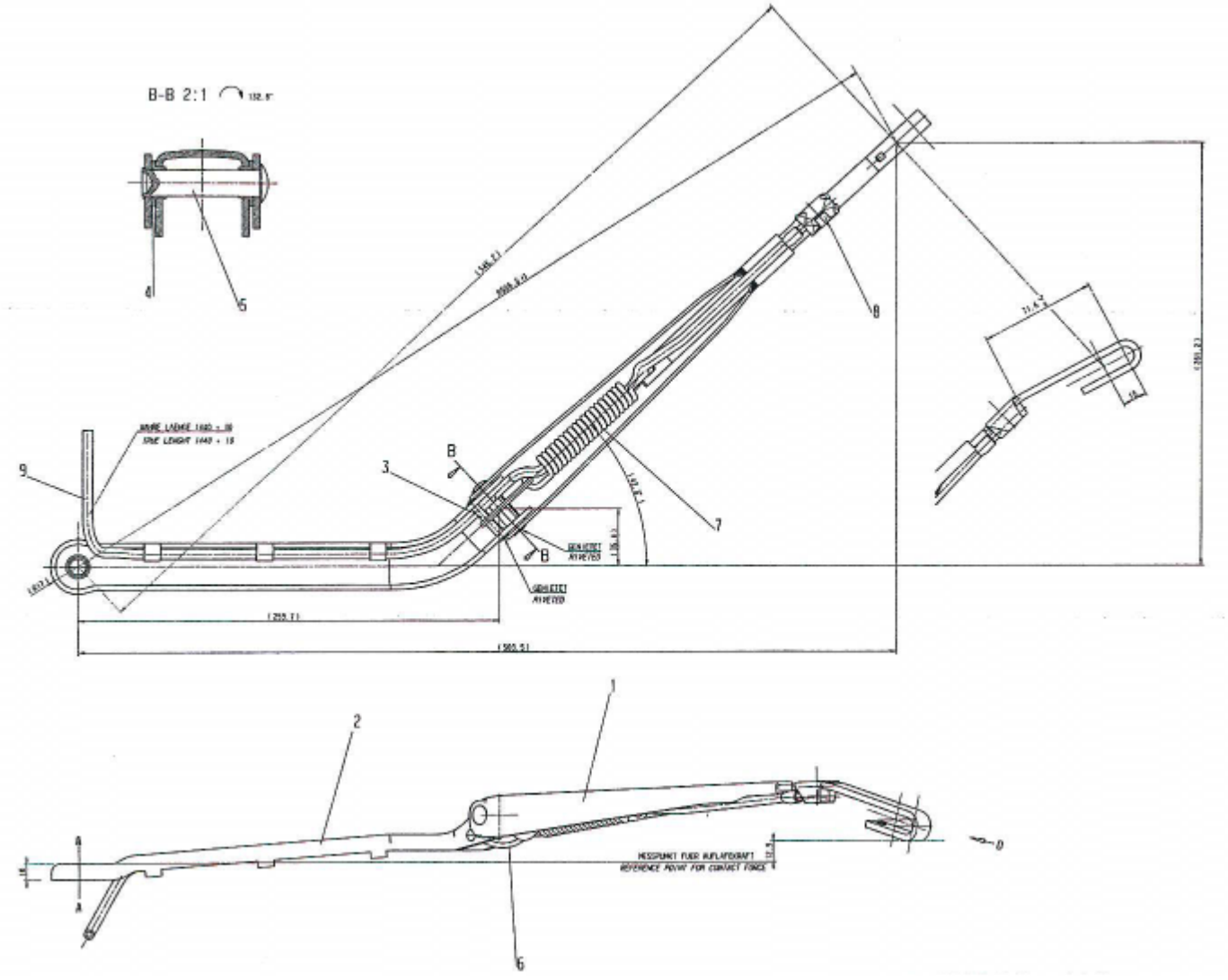
B-B 2:1
4
5
8
9
3
B
B
7
1
2
6
A
A
D
GEMETET
NIETED
GEMETET
NIETED
MESSPUNKT FÜER AUFLAGEKRAFT
REFERENCE POINT FOR CONTACT FORCE