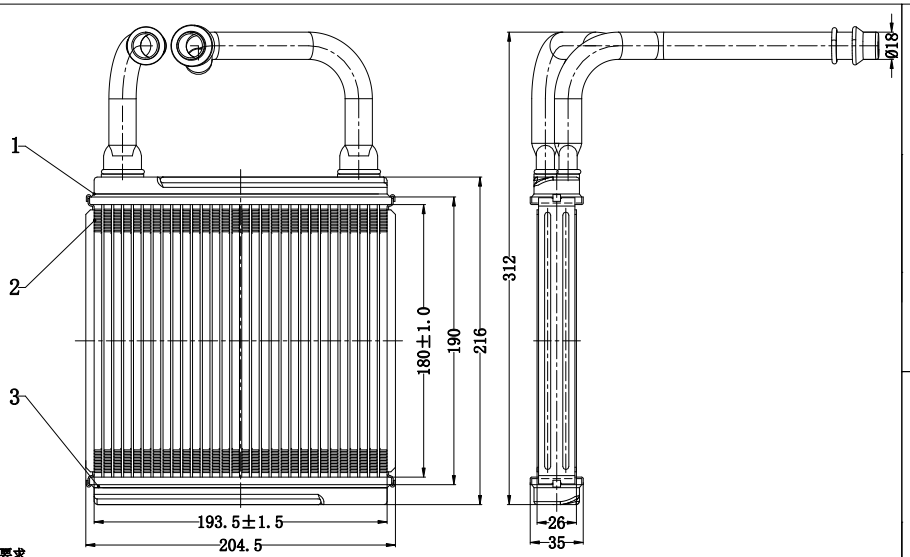

技术要求

1 产品在炉中钎焊，焊接应牢固密合。
2 散热带不得有倒伏和过烧现象。
3 密封压力250KPa,保压1分钟，不得渗漏和起包。
4 其他性能应符合QC/J634-2000的有关要求散热量不小于2.9KW。
5 未注公差按IT14（或it14）。

序号	代号	名称	材料	数量	备注
3	6278051-040	下水室焊合	4343/3003/4343	1	
2	6278051-020	芯子		1	
1	6278051-030	上水室焊合	4343/3003/4343	1	

标记	处数	分区	更改文件号	签名	年月日	阶段标记	重量	比例	佛冈鑫统仕汽车散热器有限公司
设计									暖风总成
校对						1			
审核						共 张	第 张		6277005-010
				批准					

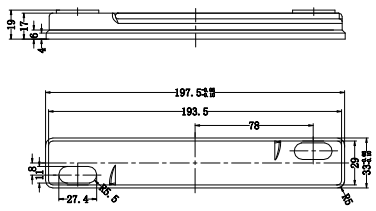

技术要求：

1. 零件表面无毛刺；拉伸部位无裂纹。
2. 表面不可有刮伤缺料现象.无油污等杂质.
3. 周边拉伸高度均匀
4. 未注公差按JS12（或js12）
   采用双复合材料:(4343/3003/4343)
5. 水室开料尺寸：

佛冈鑫统仕汽车散热器有限公司	4343/3003/4343
水室	阶段标记 重量 比例
6278051-041	

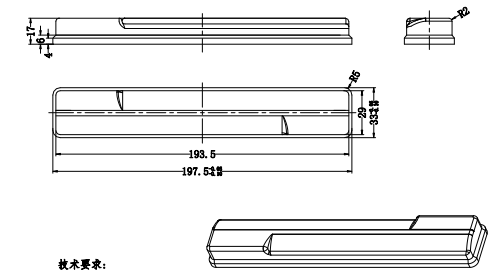

技术要求：

1. 零件表面无毛刺；拉伸部位无裂纹。
2. 表面不可有刮伤缺料现象.无油污等杂质.
3. 周边拉伸高度均匀
4. 未注公差按JS12（或js12）
   采用双复合材料:(4343/3003/4343)
5. 水室开料尺寸：

佛冈鑫统仕汽车散热器有限公司	4343/3003/4343
水室	阶段标记 重量 比例
6278051-041	

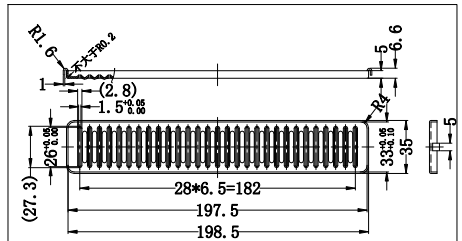

技术要求：

1. 焊缝间隙尺寸最佳±0.02，任意空间累计误±0.08.
2. 零件表面及冲孔处无毛刺。
3. 表面不可有刮伤缺料现象。主板表面平整，不可有有曲变形现象。
4 圆角圆弧处允许0.8~1.2的高度。
5. 材料为：4343/3003/4343
6. 开料尺寸：

佛冈鑫统仕汽车散热器有限公司	双面复合铝
主板	阶段标记 重量 比例
6277005-023	共 张 第 张

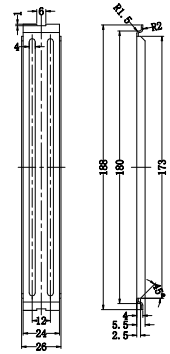

技术要求

1 无毛刺。
2 未注圆角R1.5～2。
3 未注公差按JS12(或js12)。

佛冈鑫统仕汽车散热器有限公司	单复合铝
边板	阶段标记 重量 比例
6272001-025	共 张 第 张

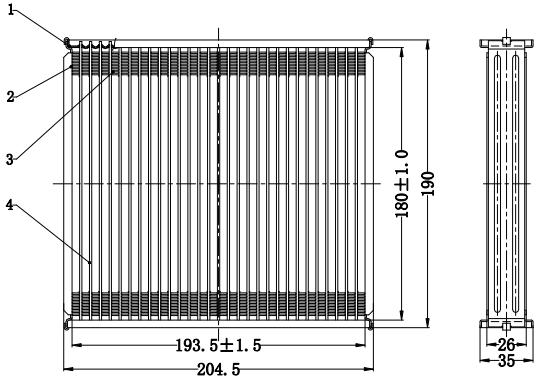

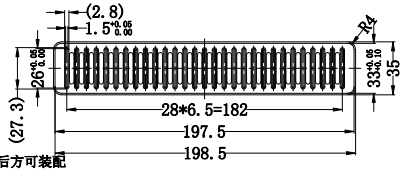

技术要求:

(1)对照图纸检查零配件是否符合图纸要求.
(2)芯体装配前主板、侧板必须清洗烘干之后方可装配
(3)主板散热管两端要扩成棱形孔(如图所示)
(4)主板与散热管的钎焊率达100%焊角填满
(5)散热带不准有倒伏现象
(6)散热带与散热管的焊合率不应低于90%

序号	代号	名称	材料	数量	备注
4	6277005-021	散热管	3003	29	180×20×1.1
3	6277005-022	散热带	4343/3003/7072	30	宽28.5,波距8,波深0.05,高20,两侧5个节距(无圆)
2	6277005-025	边板	3003	2	
1	6277005-023	主板	4343/3003/4343	2	

标记	处数	分区	更改文件号	签名	年月日	阶段标记	重量	比例	佛冈鑫统仕汽车散热器有限公司
设计									芯体
校对									
审核						共 张	第 张		6277005-020
				批准					